いすゞ自動車近畿株式会社　車両状態評価書　ISUZU

年式	通称車名	型式	グレード及びボディ形状	積載	
R3/3 月	エルフ	2RG-NNR88AN	高床・(FFL)・FL　平ボディー	1,900 kg	89 号車

車検	年　月・検切・(抹消)	装備	(AC)・(PS)・(PW)	排気量	2,990 cc　エンジン出力　PS
走行	1 9 千km「　」	タコグラフ装備	有・無・別体	ボディ内寸	長 5,010 mm × 幅 2,080 mm × 高 350 mm
シフト	MT・AT・(特殊)(スムーサ)	タコグラフ年式	(　年　月)	上物	フルフラットロー
燃料	(D)・G・他(　)	色	白色	特装品関係	アルミアオリ
R券	(有)・無　リサイクル預託金相当額	¥10,440- 円			

フロントガラス(飛石・線・点キズ)　修復歴(有・(無))

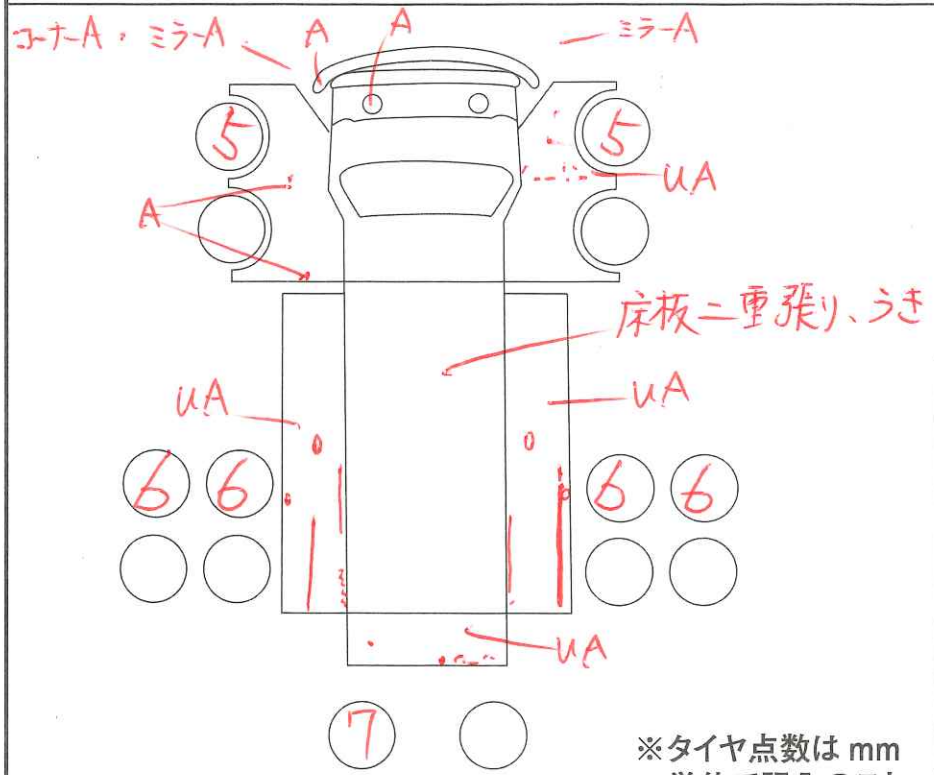

※タイヤ点数は mm 単位で記入のこと。

記号	
A	スリ傷
B	板金
C	腐り
P	塗装
S	サビ
U	凹凸曲
W	波
X	替
H	穴
M	跡

その他特記事項

ハンドルすれ　床板二重張り、うき
サイドガードUA.　アオリ内UA
キャブバックA.S.　トリイA.S

登録番号	
車台番号	NNR88-7000530